DIDIEFFE s.r.l.
Z.A. Pradenich 2/A - 32030 Cesiomaggiore (BL) Italy
tel. +39 (0)439 438244 - fax +39 (0)439 438206
info@didieffe.com - www.didieffe.com

WE ARE SOCIAL

didieffe srl didieffe yt @DIDIEFFESRL

Prima di procedere con l'installazione, leggere attentamente queste indicazioni di sicurezza obbligatorie.

Before proceeding with the installation, read these compulsory safety indications.

ISTRUZIONI PER IL CORRETTO MONTAGGIO IN SICUREZZA DEL
INSTRUCTIONS FOR A SAFETY MONTAGE OF

GRANO DI BLOCCAGGIO SU CARDINE
LOCKING SCREW ON PIVOT

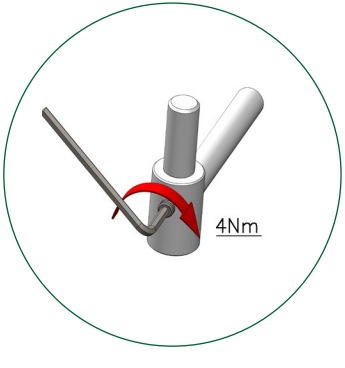

ULTIMO AGGIORNAMENTO SETTEMBRE 2013 LATEST UPDATE SEPTEMBER 2013

DISPOSIZIONI OBBLIGATORIE PER IL MONTAGGIO

L'avvitamento (in senso orario) e il serraggio del grano di bloccaggio del perno, o di qualsiasi altro dispositivo sul quale il grano è montato, è obbligatorio al fine di garantire la sicurezza del prodotto ed evitare lo sfilamento del perno stesso o di qualsiasi altra parte. La coppia di serraggio con la quale effettuare il l'avvitamento del grano deve essere di 4 Nm (Newton*m). Didieffe srl non si assume alcuna responsabilità in merito a danni a cose o persone per un eventuale applicazione non conforme a quanto sopra descritto del prodotto.

MANDATORY ASSEMBLY INSTRUCTIONS

The set screw for securing the pin, or any other device on which the set screw is mounted, must be tightened (clockwise) and clamped to ensure product safety and prevent removal of the pin or of any other part. The set screw must be tightened to a torque of 4 Nm (Newton*m). Didieffe srl shall not be held responsible for any damages to persons or property if the product is not installed in compliance with the aforesaid description.

ΥΠΟΧΡΕΩΤΙΚΕΣ ΕΡΓΑΣΙΕΣ ΣΥΝΑΡΜΟΛΟΓΗΣΗΣ

Το βίδωμα (δεξιόστροφα) και η σύσφιξη του ασφαλιστικού πείρου του στροφέα, ή οποιασδήποτε άλλης διάταξης στην οποία είναι τοποθετημένος ο ασφαλιστικός πείρος, απαιτούνται για την ασφάλεια του προϊόντος και για μην βγει από την υποδοχή του ο στροφέας ή οποιοδήποτε άλλο εξάρτημα. Η ενδεικνυόμενη ροπή σύσφιξης του ασφαλιστικού πείρου είναι 4 Nm (Newton*m). Η Didieffe srl δεν αναλαμβάνει καμία ευθύνη για τις βλάβες σε πρόσωπα ή πράγματα, που οφείλονται σε χρήση του προϊόντος μη συμβατή με τις παραπάνω υποδείξεις

DISPOSICIONES OBLIGATORIAS PARA EL MONTAJE

Es obligatorio atornillar (en el sentido de las agujas del reloj) y apretar el tornillo de sujeción del perno o cualquier otro dispositivo en el que esté montado dicho elemento, a fin de que no se salga el perno ni cualquier otra parte, garantizando así la seguridad del producto. Se atornillará con el par de apriete 4 Nm (Newton*m). Didieffe srl no se asume responsabilidad alguna por daños tanto a personas como a cosas debido a aplicaciones no conformes a cuanto indicado anteriormente sobre el producto.

OBLIGATORISCHE MONTAGEANWEISUNGEN

Das Einschrauben (im Uhrzeigersinn) und der Anzug des Sperrstifts an Zapfen oder an einer beliebigen anderen Vorrichtung sind obligatorisch, damit die Sicherheit des Produkts gewährleistet und das Herausfallen des Zapfens oder eines anderen Teils vermieden wird. Das Anzugsmoment des Stifts soll 4 Nm (Newton*m) betragen. Didieffe srl haftet nicht für Personen- oder Sachschäden, die durch die Nichtanwendung der obigen Anweisungen entstehen können.

DISPOSITIONS OBLIGATOIRES POUR LE MONTAGE

Le vissage à fond (dans le sens horaire) du goujon de blocage de l'axe, ou de n'importe quel autre dispositif sur lequel le goujon est monté, est obligatoire pour garantir la sécurité du produit et éviter la sortie de l'axe ou de n'importe quelle autre partie. Le couple de serrage avec lequel effectuer le vissage du goujon doit être de 4 Nm (Newton*m). Didieffe srl décline toute responsabilité en cas de dommages aux biens et aux personnes dérivant d'une éventuelle application du produit non conforme à ce qui est décrit ci-dessus.

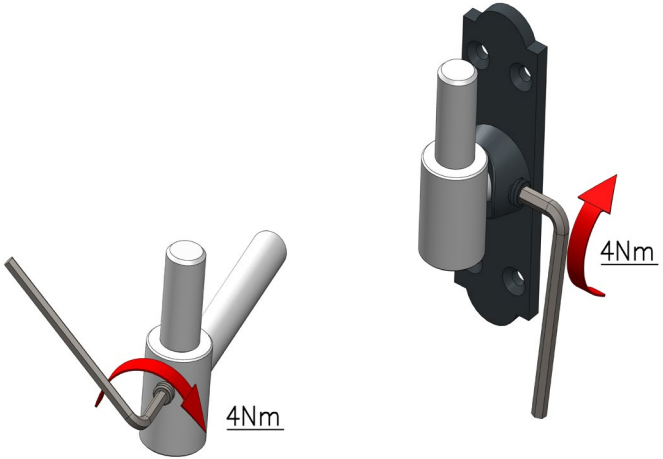

UTENSILI NECESSARI
NECESSARY TOOLS

Chiave a brugola idonea al grano

Allen key suitable for the screw